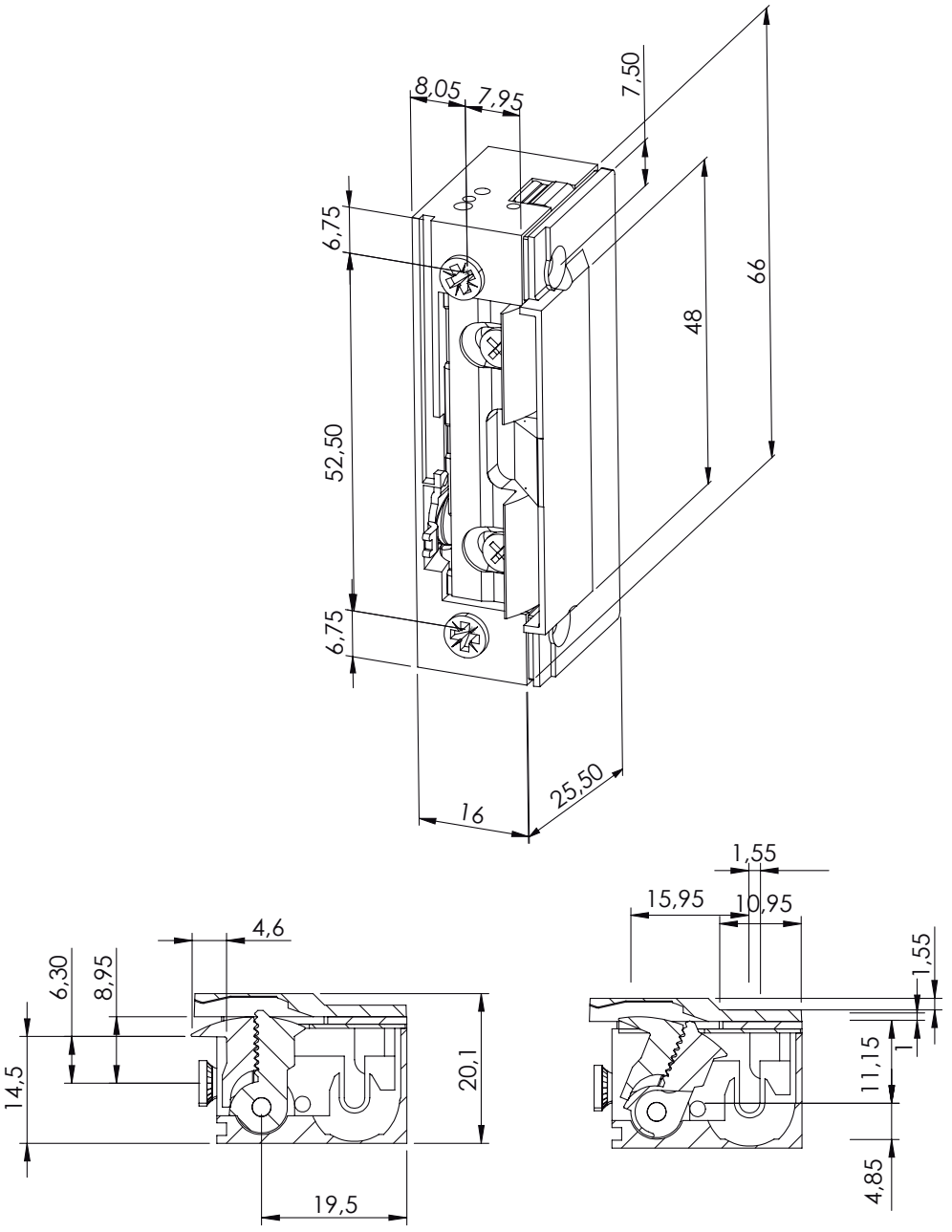
8,05
7,95
7,50
6,75
66
48
52,50
6,75
16
25,50
1,55
15,95
10,95
4,6
6,30
8,95
1,55
14,5
20,1
1
11,15
19,5
4,85

DORCAS