Code-It™-JPS（コードイット）
Electronic Security Handle

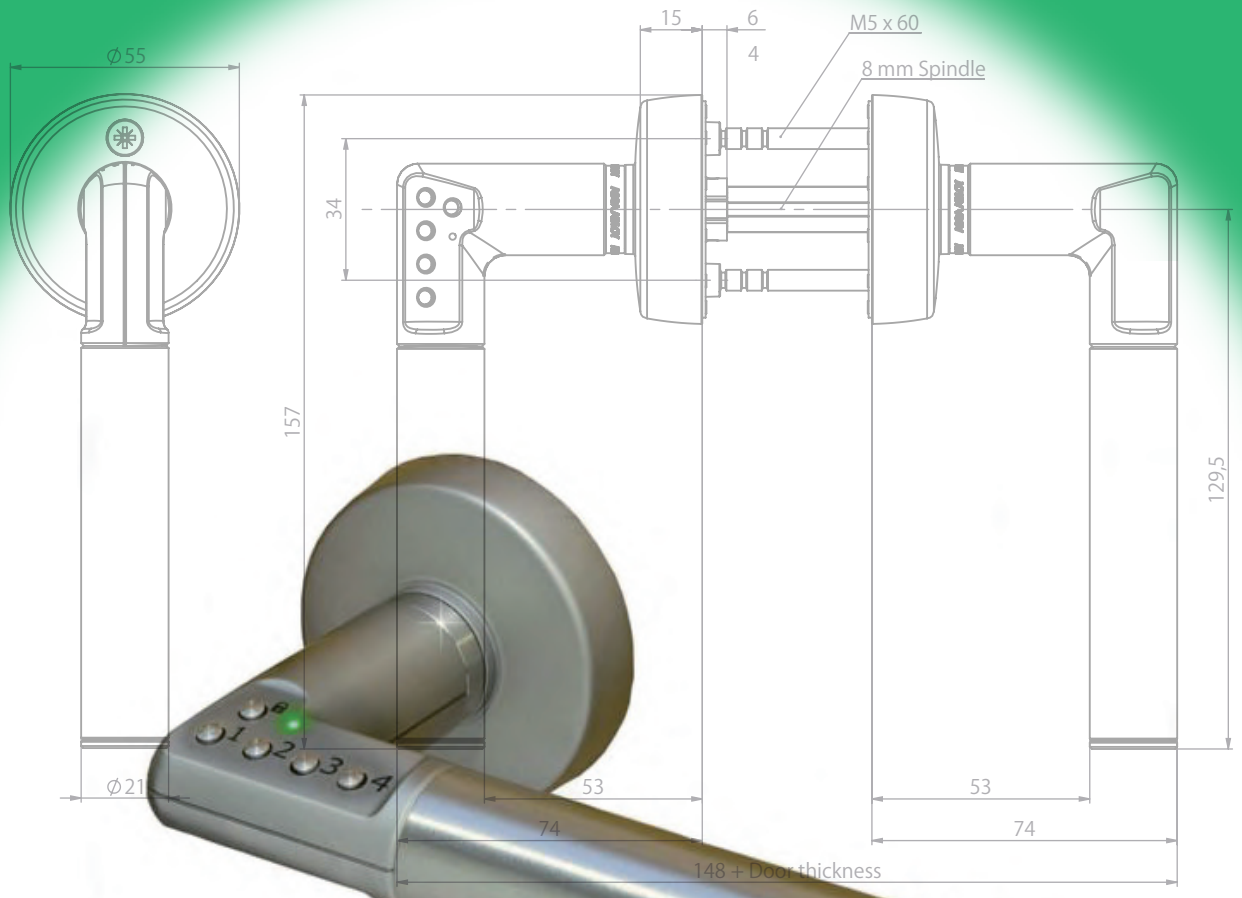

- ○ 自動施錠・手動施錠 切替機能
- ○ ドア厚３２mm～４２mmに対応
- ○ ９種類のユーザーコード登録可能
- ○ CR-2（乾電池２本）で作動　配線工事不要
- ○ 開錠は設定した４～６桁の暗証番号を押すだけ
- ○ 室内からはいつでも開くので安心（アンチパニック）
- ○ オフィスドアに最適　ハンドルを取り替えるだけの簡単施工！
- ○ フィニッシュ：サテンクローム仕上でスタイリッシュなデザイン
- ○ 適応錠ケース：ＭＩWA LA（角芯８mm◆型）
- ○ 右ハンドル・左ハンドルあり（写真は右ハンドル）

エレクトロニック
ドアハンドル ロックシステム

Code-It™-JPS Electronic Security Handle

● ボタン錠だからキーを持ち歩かないので便利！

１～４のボタンを任意で組み合わせて、４ケタ・５ケタ・６ケタのユーザー暗証番号を設定できます。
最大９種類のユーザー暗証番号を登録することが出来ます。（通常は１～２種類でのご使用がベストです）

● 自動施錠・手動施錠の切替が簡単にできる。

扉が閉まると自動でロックできるから安心。手動のときもボタンを押すだけでロックできます。
（自動施錠モードで運用中でも一時的な手動モードにすることも出来ます。マニュアル参照）

● 電池で駆動だから面倒な電気配線工事は一切不要！

電池はＣＲ２（３Ｖ リチウム電池）を２本使用。
（電池交換の際は、TOSHIBAＣＲ２の使用を強く推奨）

WEBカタログもご参照下さい

● 標準付属品 ●

CR2電池 ２本
（本体セット済）

Ｍ５×５５mm ２本
Ｍ５×６０mm ２本

蓋開け用
ビット

（電池交換時に使用）

● 取り付け時間はわずか5分！ドライバー1本で簡単に交換OK！

今付いているドアハンドルを外してこれに交換するだけ！

● 最初に設定したプログラミングコードでユーザーコード登録！

プログラミングコードでボタン音のオン・オフや施錠モードの設定（自動・手動）も行います。

● 誤ったコードが５回入力されると３分間操作が使用停止。

操作停止中はＬＥＤが赤く点滅。正しいコードを２回入力すれば停止を解除できます。

● コードイットは防水仕様ではありません。屋外では使用できません。

屋内でご使用ください。雨・土埃の影響を受けないドアに取り付けてご使用下さい。
掃除の際は乾いた布で乾拭きしてください。

REACH（新化学品規制法）・RoHS（危険物質に関する制限）準拠の安心・安全 設計製品

製品保証：１年間

品　番	ハンドル向き	ビスピッチ	スピンドル形状	対応メーカー・機種
CI-JPS-R	右ハンドル	３４mm	◆８mm	日本モデル：ＭＩＷＡ ＬＡハンドルに対応
CI-JPS-L	左ハンドル	３４mm	◆８mm	日本モデル：ＭＩＷＡ ＬＡハンドルに対応
CI-OR-R	右ハンドル	３８mm	■８mm	オリジナルモデル：ユーロ・スカンジナビアン・SHOWA/CL50
CI-OR-L	左ハンドル	３８mm	■８mm	オリジナルモデル：ユーロ・スカンジナビアン・SHOWA/CL50
現在のハンドルの向きや錠ケースを確認のうえ上記品番にてご注文ください。				

● オプション品 ●

真鍮製　厚扉用 90mm ネジ ２本

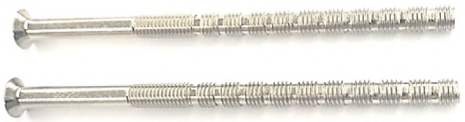

5mm刻みでカットできる便利な溝入り

薄扉用 3mm エスカッション２枚

右ハンドル・左ハンドルの見分け方
扉の「**外側**」に立ち・・・

- 吊元（丁番）が左側にある＝左ハンドル
（**4**のボタンの上にロックボタン＝左ハンドル）
- 吊元（丁番）が右側にある＝右ハンドル
（**1**のボタンの上にロックボタン＝右ハンドル）

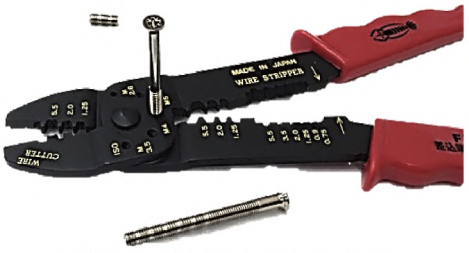

電工ペンチ（ボルトカッター）で
扉の厚さに合わせてビスをカット

室外側のハンドルにエスカッション
を使えば、薄い扉にも問題なく
取付できます。

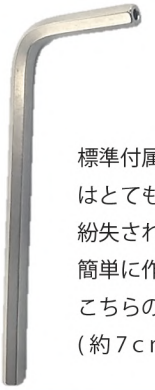

標準付属品の専用ビット
はとても小さいです。
紛失された場合や、より
簡単に作業されたい場合は
こちらの「Ｌ型レンチ」を
（約７ｃｍ）お求めください

品　番	商　品	品　番	商　品
CI-90-S	厚扉用 90mm ネジ２本セット	CI-7-W	電池交換時　蓋開け専用Ｌ型レンチ　１本
CI-3-E	薄扉用 3mm エスカッション２枚セット		

安全に関するご注意

設置する前に必ず「取付・設定マニュアル」をお読みになり安全に作業して下さい。
製品保証書は必ず手元に保管ください。保証書が無い場合は保証期間内でも有償対応となります。
当製品を掃除する場合は必ず乾いた布で乾拭きしてください。
故障の原因になりますので、ボタンに水や薬品を掛けないでください。保証対象外になります。

株式会社ＩＤマネジメント
大阪市中央区南船場１-１６-２３ ﾊﾟﾚﾛﾜｲﾔﾙ順慶町 302
TEL : 06-6260-7622 FAX : 06-6260-7623
http://www.id-manage.com
e-mail:info@id-manage.com

代理店